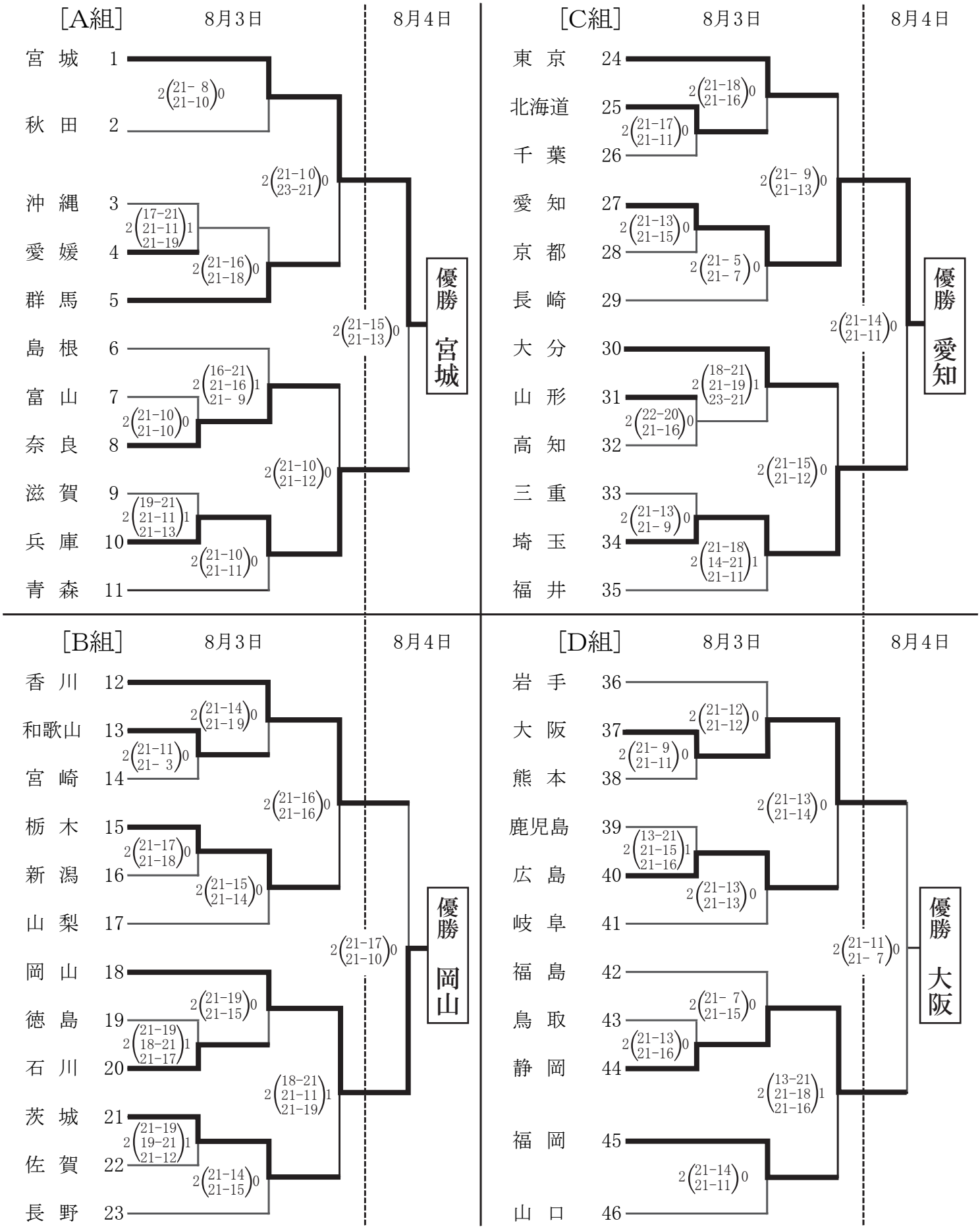第50回 全国ママさんバレーボール大会 トーナメント戦 結果表